ПРОЕКТ
перепланировки и переоборудования
помещения квартиры в многоэтажном жилом доме

Акт- обязательство

Проект выполнен в соответствии с требованиями экологических и санитарно-технических, противопожарных норм, действующих на территории Российской Федерации, а также на основании СП 54.13330.2011 "Здания жилые многоквартирные. Актуализированная редакция СНиП 31-01-2003", МГСН 3.01-01 "Жилые здания", и постановления Правительства города Москвы №507-ПП.

Главный инженер проекта

ПОЯСНИТЕЛЬНАЯ ЗАПИСКА

Общая часть

1. Проект перепланировки и переустройства квартиры, расположенной в многоэтажном жилом доме выполнен на основании задания Заказчика

1.1. Проект выполнен на основании СНиП 31-01-2003 "Здания жилые многоквартирные", МГСН 3.01-01 "Жилые здания", существующих положений и постановления Правительства города Москвы N508-ПП от 25.10.2011 г.

2. Проект перепланировки и переустройства предусматривает проведение следующих мероприятий:

- демонтаж ненесущих перегородок согласно плана демонтажных работ;
- демонтаж дверных блоков согласно плана демонтажных работ;
- демонтаж оконно-балконного блока в помещении №2 согласно плана демонтажных работ;
- монтаж ненесущих перегородок согласно плана монтажных работ;
- монтаж распашных и раздвижных дверей блоков согласно плана монтажных работ;
- монтаж раздвижной перегородки согласно плана мфонтажных работ;
- монтаж сантехнического оборудования согласно плана монтажных работ;
- монтаж электрической плиты согласно плана монтажных работ;
- монтаж инсталляции под подвесной унитаз согласно плана монтажных работ;
- заделка дверного проёма согласно плана монтажных работ

3. Отделку стен выполнить в соответствии с заданием Заказчика и действующими санитарными, строительными и противопожарными нормами и правилами.

4. Все материалы должны иметь сертификацию Росстандарта.

5. Все виды работ необходимо производить согласно требованиям СНиП 12-03-2001 «Безопасность труда в строительстве» и Федерального закона Российской Федерации от 22 июля 2008 г. N 123-ФЗ "Технический регламент о требованиях пожарной безопасности".

6. Для прокладки электросетей, радио, телефона и телевидения рекомендуется электротехнический плинтус, обеспечивающий сохранность электропроводки.

7. Существующие инженерные сети здания (водоснабжение, отопление, канализация, вентиляция) должны сохраниться за исключением местных подводок к вновь устанавливаемому сантехническому оборудованию.

8. Прокладку труб холодного и горячего водоснабжения выполнить открыто над полом и в конструкции пола, отключающие устройства установить в местах, доступных для обслуживания. Для доступа к стоякам установить дверцы.

9. Проход в помещения оборудован плотно закрывающимися дверьми.

Общие указания по производству работ

Строительно-монтажные работы должны производиться специальной организацией, имеющей лицензию на выполнение данных работ.

Ремонтные мероприятия выполнять в соответствии со СНиП 111.4-80 "Техника безопасности в строительстве" и Федерального закона Российской Федерации от 22 июля 2008 г. N 123-ФЗ "Технический регламент о требованиях пожарной безопасности".

При производстве сварочных работ необходимо соблюдать требования СНиП 3.03.01-87, "Несущие и ограждающие конструкции", глава 8 "Сварка монтажных соединений строительных конструкций".

При устройстве санузла:

- устройство электропроводки в полах санузла запрещается;
- обратить особое внимание на гидроизоляцию пола;
- произвести расчеканку швов между плитой перекрытия и стенами;
- нанести на швы гидрофобный материал (мастика тиоколовая АМ-05);
- произвести обмазку потолка водостойким составом за 2 раза;
- в местах расположения дверей обязательное устройство порожка не менее 40 мм от уровня чистого пола;
- провести испытания гидроизоляции пола в помещении санузла с заливкой гидроизоляционного ковра водой слоем 30-40 мм и отстоем воды 48 часов.

Отопление и вентиляция

- Система отопления и вентиляции сохранена.
- Количество приборов отопления не увеличивается.

Водопровод и канализация

Санитарно-техническое оборудование квартиры произвести без изменения проектного положения существующих стояков холодного, горячего водоснабжения, канализации с последующей зашивкой из несгораемых материалов.

Отводные трубы от сантех. приборов прокладываются вдоль стен под обшивкой. Трубопроводы канализации прокладываются из ПВХ труб (D=50 мм и D=100 мм). Монтаж трубопроводов холодного и горячего водоснабжения производить из полипропиленовых труб (D=20 мм).

Предусмотрена тепловая изоляция трубопроводов холодного и горячего водоснабжения термофлексом (δ=9мм).

Уклон трубопроводов канализации принять 0,02 (2см на 1 м) в сторону стояка.

Предусмотреть ревизионные люки для обслуживания коммуникаций.

Электрооборудование

При оснащении помещений квартиры энергопотребляющими приборами и технологиями необходимо, чтобы их суммарная мощность (кВт) не превышала установленную мощность на помещение по типовому проекту.

При выполнении электромонтажных работ недопустимо уменьшения сечения электропроводов. При необходимости перенос электророзеток и выключателей выполнять по месту.

Запрещается прокладывать электропроводки в горизонтальных швах над и под внутренними стеновыми панелями и штробить несущие стены и плиты перекрытий под скрытую проводку. Прокладку электросетей, радио, телефона и телевидения вести в подготовке пола, а так же с использованием электротехнического плинтуса, конструкций легких перегородок и подвесных потолков, обеспечивающих сменяемость разводки.

В случае нарушения пожарной сигнализации необходимо ее восстановление.

Контроль точности

1. При производстве строительно-монтажных работ выполнять входной операционный и приемочный контроль точности.
2. Контроль точности геометрических параметров смонтированных конструкций проводить в составе общего контроля качества строительно-монтажных работ в соответствии с требованиями СНиП 3.01.01-85.
3. Правила и методы контроля точности геометрических параметров смонтированных конструкций и их элементов назначать на основе требований ГОСТ 23616-79.
4. Величины предельных отклонений проектных размеров допустимых при монтаже принять в соответствии с требованиями СНиП 3.03.01-87.
5. Методы и средства измерений принять в соответствии с указаниями ГОСТ 23616-79. Правила измерений геометрических параметров при выполнении и приемке строительных и монтажных работ принимать по ГОСТ 26433.2-94.

Противопожарные мероприятия

Во избежании возгорания горючих (токсичных) строительных материалов и конструкций в период производства строительных работ при перепланировке квартиры необходимо:

- Назначить ответственного за пожарную безопасность в ремонтируемом помещении;
- У наружных дверей (не на путях эвакуации) установить два огнетушителя и ящик с песком и лопатой;
- Временное складирование строительных материалов, изделий, оборудования и мебели категорически запрещается размещать на путях эвакуации как в помещении, так и на лестничных клетках;
- Максимально исключить электрогазосварочные работы, заменив их креплениями на резьбе и пр.;
- Сварочные работы, которые невозможно исключить по технологии производства работ, выполнять на несгораемых полах с применением несгораемых экранов, при открытых дверях и окнах;
- Сварочные работы должны вести только аттестованные специалисты;
- Временную проводку выполнять в пожаробезопасном исполнении с надлежащим ее креплением.

Согласно СНиП 31-01-2003 на хозяйственно-питьевом водопроводе предусмотреть установку отдельного крана, для присоединения пожарного крана-бытового с рукавом водопровода длиной 15 м и длиной струи 3 м в целях его использования в качестве первичного устройства пожаротушения на ранней стадии.

ГРАФИЧЕСКАЯ ЧАСТЬ

Ведомость рабочих чертежей

№	Наименование	Прим.
1	Ведомость рабочих чертежей	
2	Схема расположения объекта в г. Москва	
3	План помещений квартиры до перепланировки	
4	Экспликация помещений квартиры до перепланировки	
5	План демонтажа оборудования и строительных конструкций в помещениях квартиры	
6	План монтажа оборудования и строительных конструкций в помещениях квартиры	
7	План помещения квартиры после перепланировки	
8	Экспликация помещения квартиры после перепланировки	
9	Схема трубной разводки в помещении квартиры после перепланировки	
10	План напольного покрытия в помещении квартиры после перепланировки	
11	Схема гидроизоляции пола	
12	Экспликация полов в помещении квартиры после перепланировки	
13	Схема расположения отопительных приборов	
14	Теплотехнический расчёт ограждающих светопрозрачных конструкций	

Взам. инв. №

Подпись и дата

Инв. № подл.

Изм.	Кол.	Лист	Nдок.	Подпись	Дата
Разраб.					
Пров.					
ГАП					
ГИП					

Заказчик: Собственник помещений

Адрес:

Проект перепланировки и переустройства

Стадия	Лист	Листов
П	1	

Ведомость рабочих чертежей

Формат А4

Схема расположения объекта в г. Москва

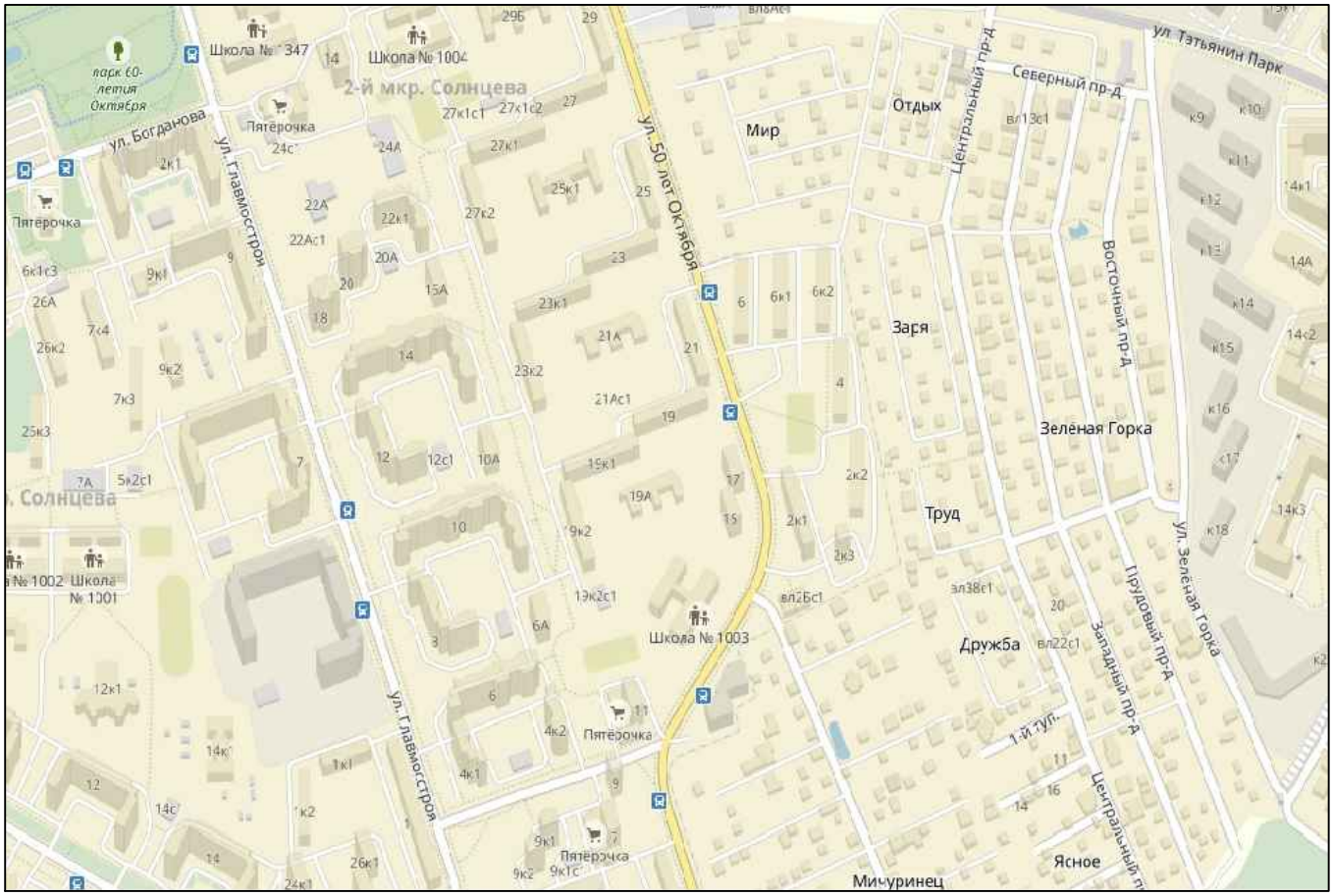

						Заказчик: Собственник помещений			
						Адрес:			
Изм.	Кол.	Лист	Nдок.	Подпись	Дата				
Разраб.						Проект перепланировки и переустройства	Стадия	Лист	Листов
Пров.							П	2	
ГАП									
ГИП						Схема расположения объекта в г. Москва			

Взам. инв. №

Подпись и дата

Инв. № подл.

Формат А4

План помещений квартиры до перепланировки

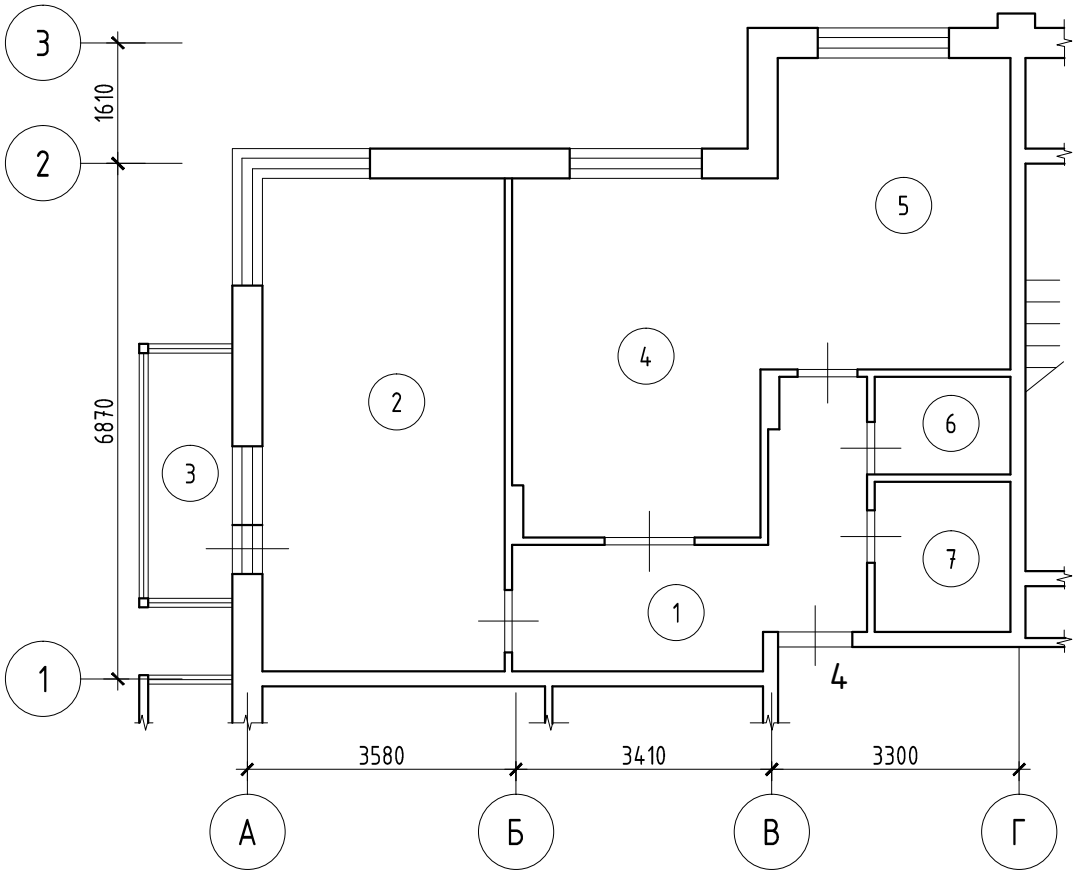

Взам. инв. №	
Подпись и дата	
Инв. № подл.	

Изм.	Кол.	Лист	Nдок.	Подпись	Дата
Разраб.					
Пров.					
ГАП					
ГИП					

Заказчик: Собственник помещений

Адрес:

Проект перепланировки и переустройства	Стадия	Лист	Листов
	П	3	

План помещений квартиры до перепланировки

Формат А4

Экспликация помещений квартиры №4 перепланировки

Этаж	№ комн.	Характеристики комнат и помещений	Общая площадь			Общая площадь			Высота
			всего	основ.	вспом.	лодж.	балк.	проч.	
1	1	Коридор	10.6		10.6				265
	2	Жилая	21.2	21.2					
	3	Балкон					3.5 (K=0.3)		
	4	Жилая	16.2	16.2					
	5	Кухня	13.5		13.5				
	6	Туалет	2.3		2.3				
	7	Ванная	3.4		3.4				
		Итого по помещению:	67.2	37.4	29.8		1.1		

Взам. инв. №

Подпись и дата

Инв. № подл.

Изм.	Кол.	Лист	Nдок.	Подпись	Дата
Разраб.					
Пров.					
ГАП					
ГИП					

Заказчик: Собственник помещений

Адрес:

Проект перепланировки и переустройства

Стадия	Лист	Листов
П	4	

Экспликация помещений квартиры до перепланировки

Формат А4

План демонтажа оборудования и строительных конструкций в помещениях квартиры

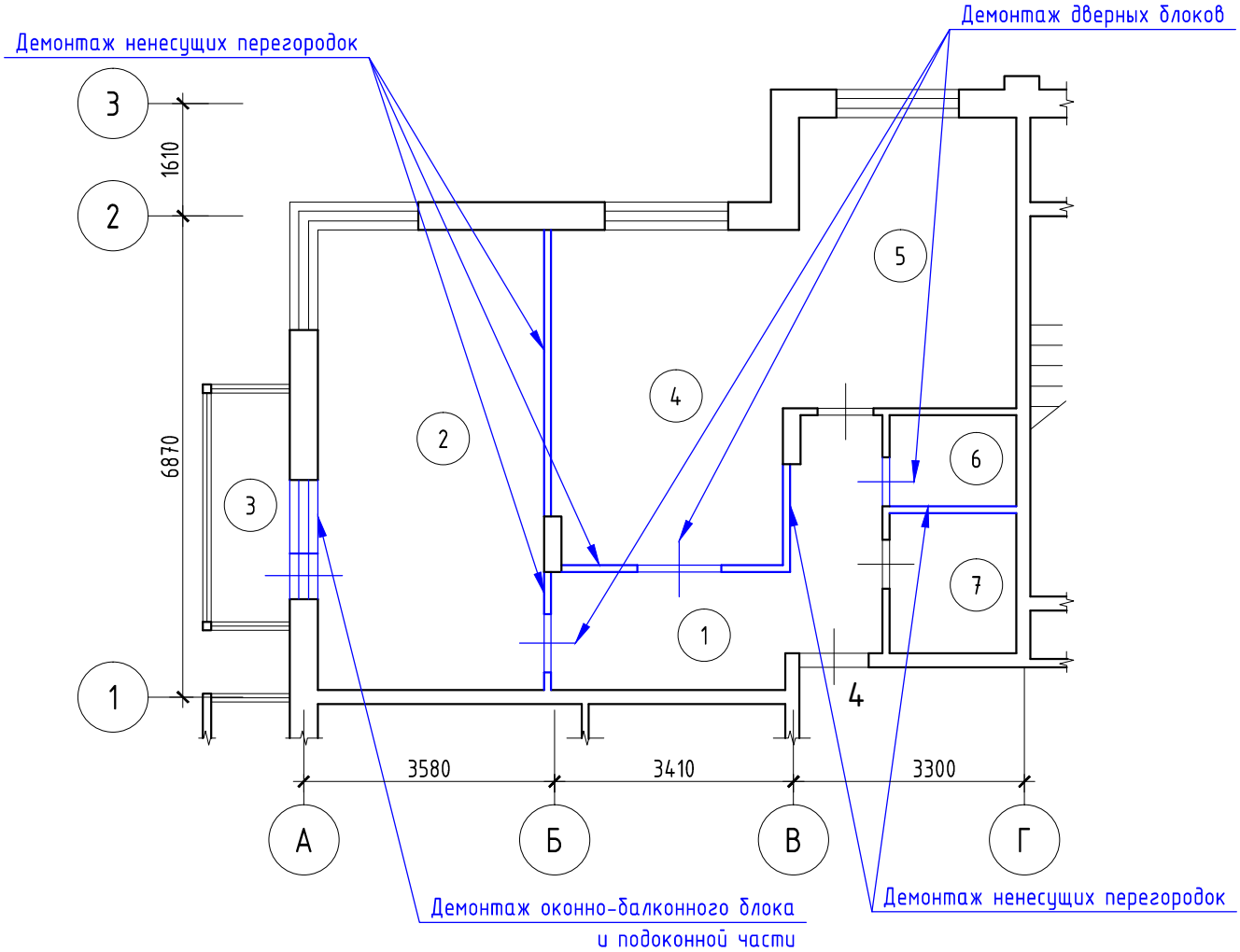

Взам. инв. №

Подпись и дата

Инв. № подл.

Изм.	Кол.	Лист	Nдок.	Подпись	Дата
Разраб.					
Пров.					
ГАП					
ГИП					

Заказчик: Собственник помещений

Адрес:

Проект перепланировки и переустройства	Стадия	Лист	Листов
	П	5	
План демонтажа оборудования и строительных конструкций в помещениях квартиры			

Формат А4

План монтажа оборудования и строительных конструкций в помещениях квартиры

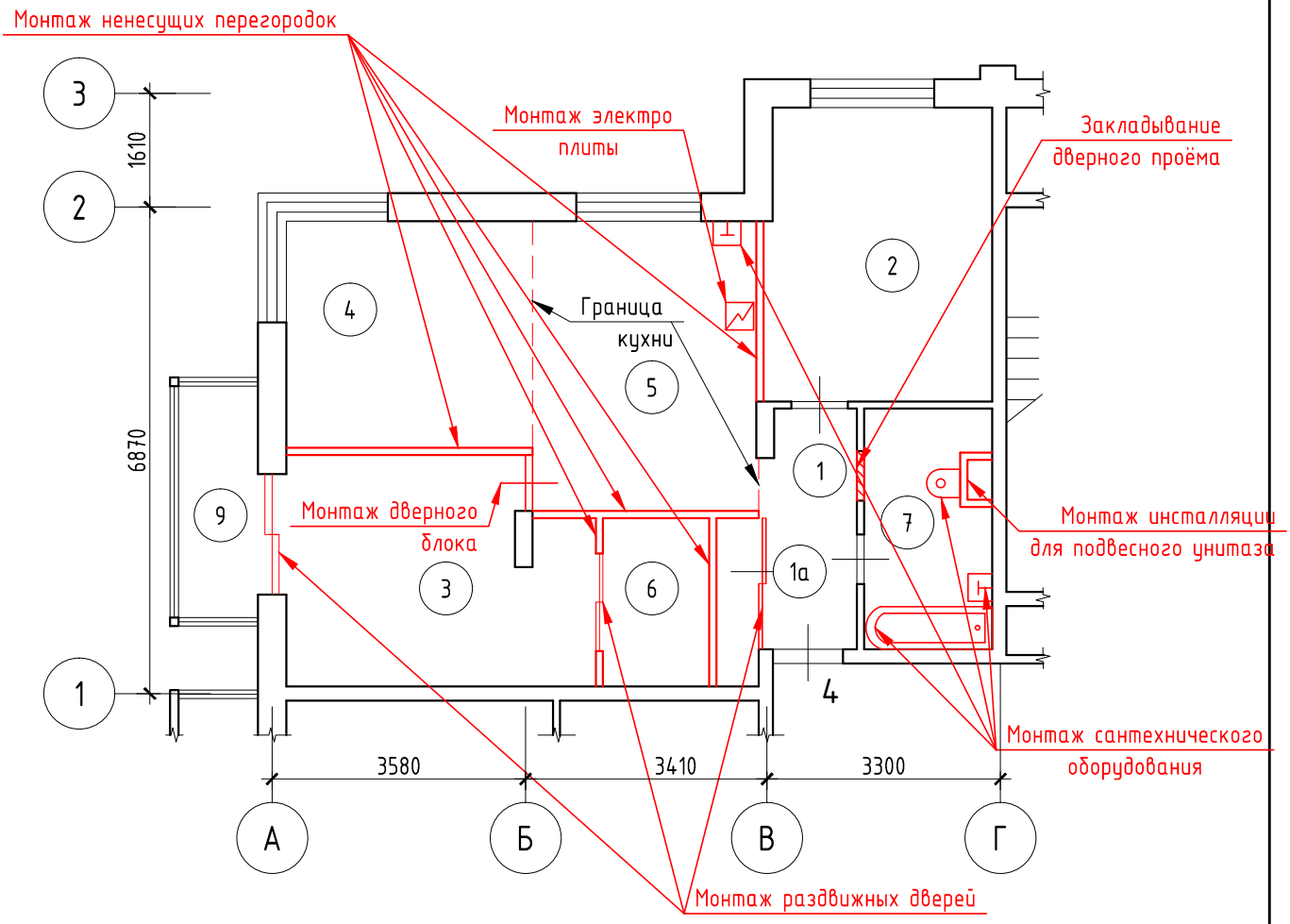

Взам. инв. №	
Подпись и дата	
Инв. № подл.	

Изм.	Кол.	Лист	Nдок.	Подпись	Дата
Разраб.					
Пров.					
ГАП					
ГИП					

Заказчик: Собственник помещений

Адрес:

Проект перепланировки и переустройства

Стадия	Лист	Листов
П	6	

План монтажа оборудования и строительных конструкций в помещениях квартиры

Формат А4

План помещения квартиры после перепланировки

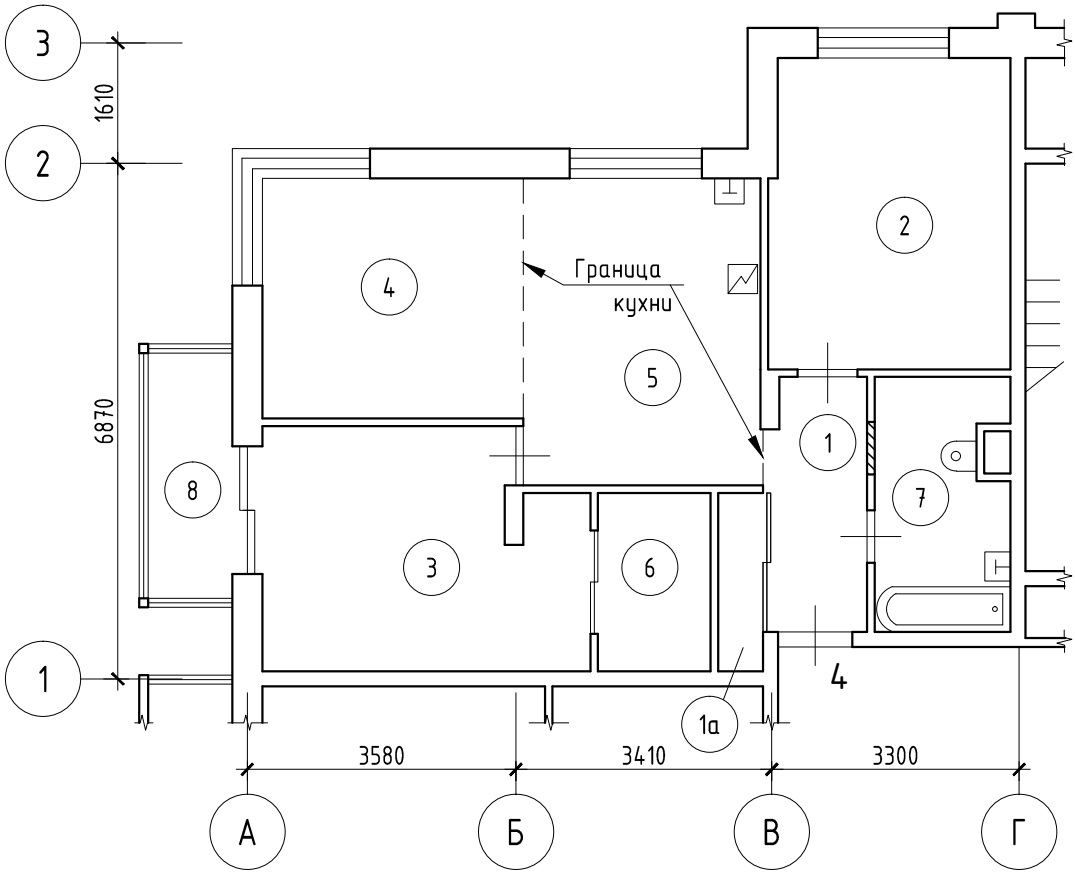

Взам. инв. №	
Подпись и дата	
Инв. № подл.	

Изм.	Кол.	Лист	Nдок.	Подпись	Дата
Разраб.					
Пров.					
ГАП					
ГИП					

Заказчик: Собственник помещений

Адрес:

Проект перепланировки и переустройства

Стадия	Лист	Листов
П	7	

План помещения квартиры после перепланировки

Формат А4

Экспликация помещений квартиры после перепланировки

Этаж	№ комн.	Характеристики комнат и помещений	Общая площадь			Общая площадь			Высота
			всего	основ.	вспом.	лодж.	балк.	проч.	
1	1	Коридор	4.7		4.7				265
	1а	Встроенный шкаф	1.6		1.6				
	2	Кабинет	13.5	13.5					
	3	Жилая	13.4	13.4					
	4	Гостиная	11.2	11.2					
	5	Кухня	13.1		13.1				
	6	Гардеробная	3.7		3.7				
	7	Санузел совмещённый	6.0		6.0				
	8	Балкон					3.5 (K=0.3)		
		Итого по помещению:	67.2	38.1	29.1		1.1		

Взам. инв. №

Подпись и дата

Инв. № подл.

Изм.	Кол.	Лист	Nдок.	Подпись	Дата
Разраб.					
Пров.					
ГАП					
ГИП					

Заказчик: Собственник помещений

Адрес:

Проект перепланировки и переустройства

Стадия	Лист	Листов
П	8	

Экспликация помещений квартиры после перепланировки

Формат А4

Схема трубной разводки в помещении квартиры после перепланировки

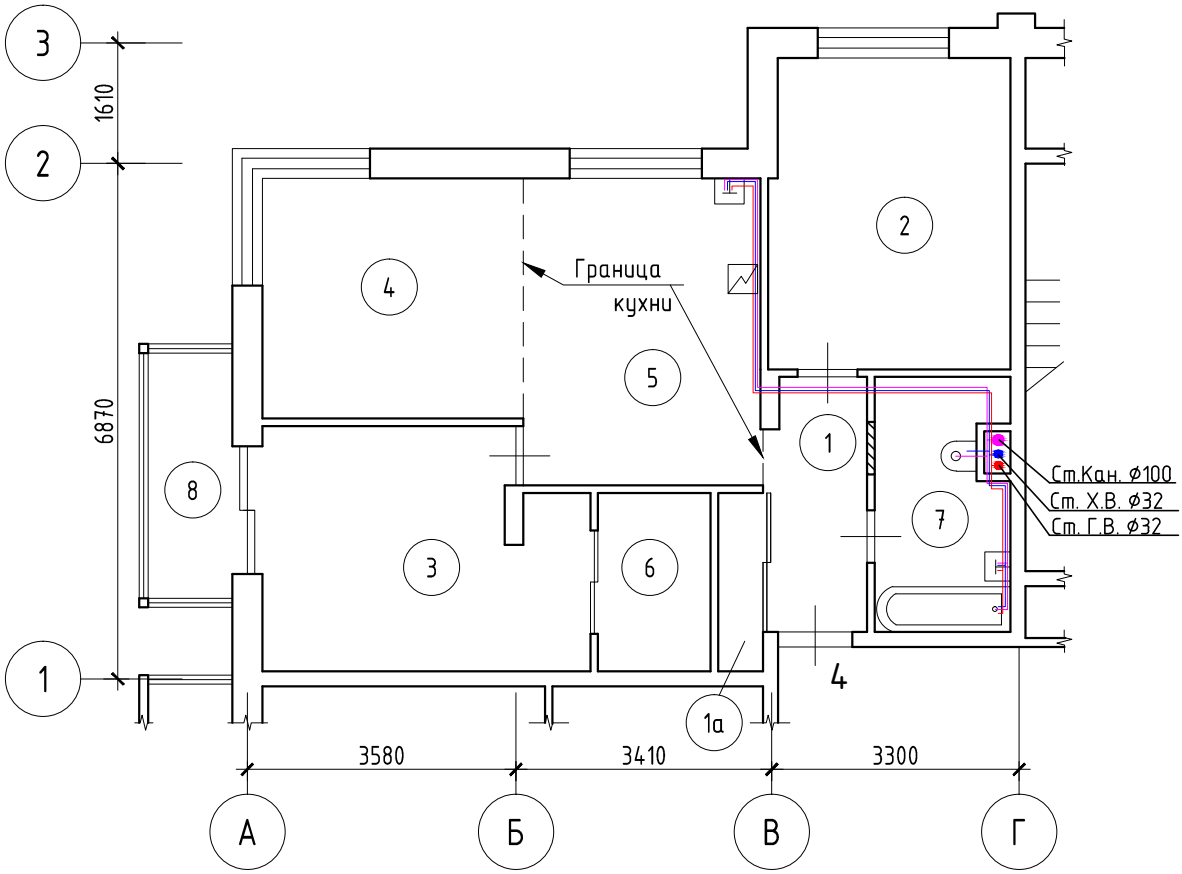

Взам. инв. №	
Подпись и дата	
Инв. № подл.	

Изм.	Кол.	Лист	Nдок.	Подпись	Дата
Разраб.					
Пров.					
ГАП					
ГИП					

Заказчик: Собственник помещений

Адрес:

Проект перепланировки и переустройства

Стадия	Лист	Листов
П	9	

Схема трубной разводки в помещении квартиры после перепланировки

Формат А4

План напольного покрытия в помещении квартиры после перепланировки

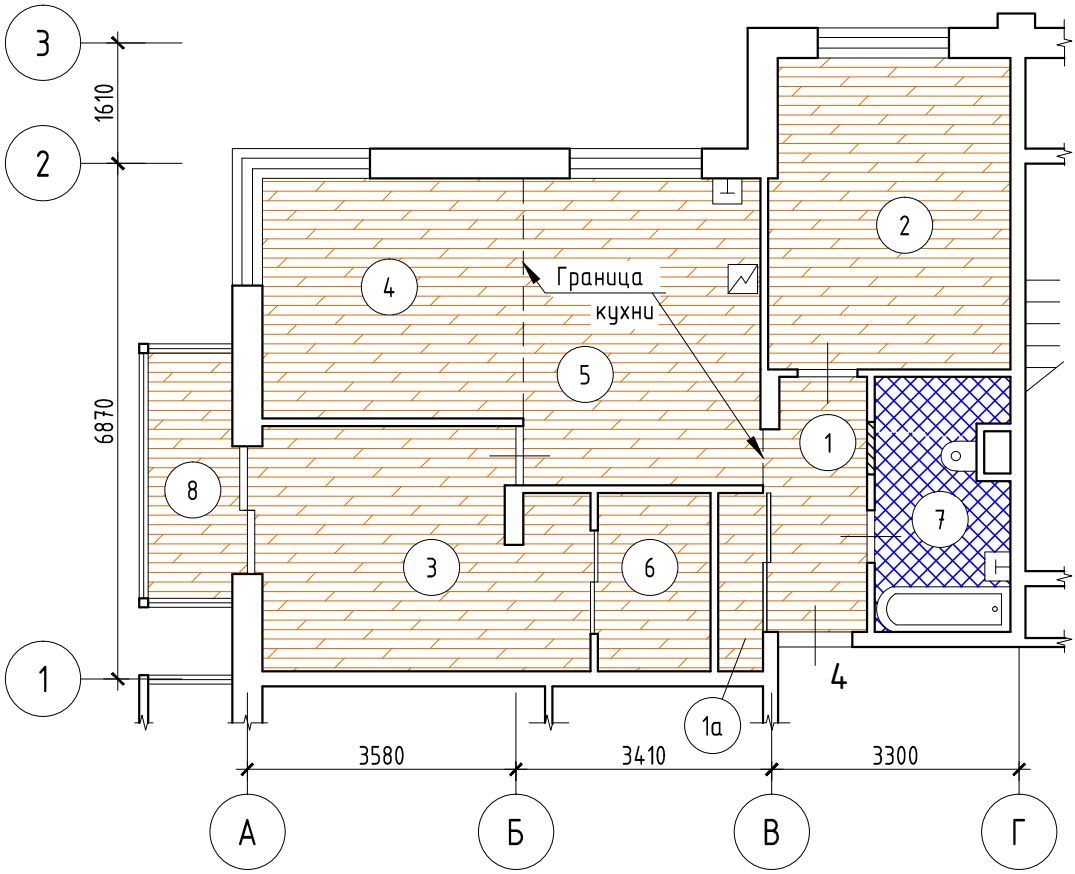

Керамогранит

Паркетная доска

Взам. инв. №	Подпись и дата	Инв. № подл.

Изм.	Кол.	Лист	Nдок.	Подпись	Дата
Разраб.					
Пров.					
ГАП					
ГИП					

Заказчик: Собственник помещений

Адрес:

Проект перепланировки и переустройства

Стадия	Лист	Листов
П	10	

План напольного покрытия в помещении квартиры после перепланировки

Формат А4

Схема гидроизоляции пола

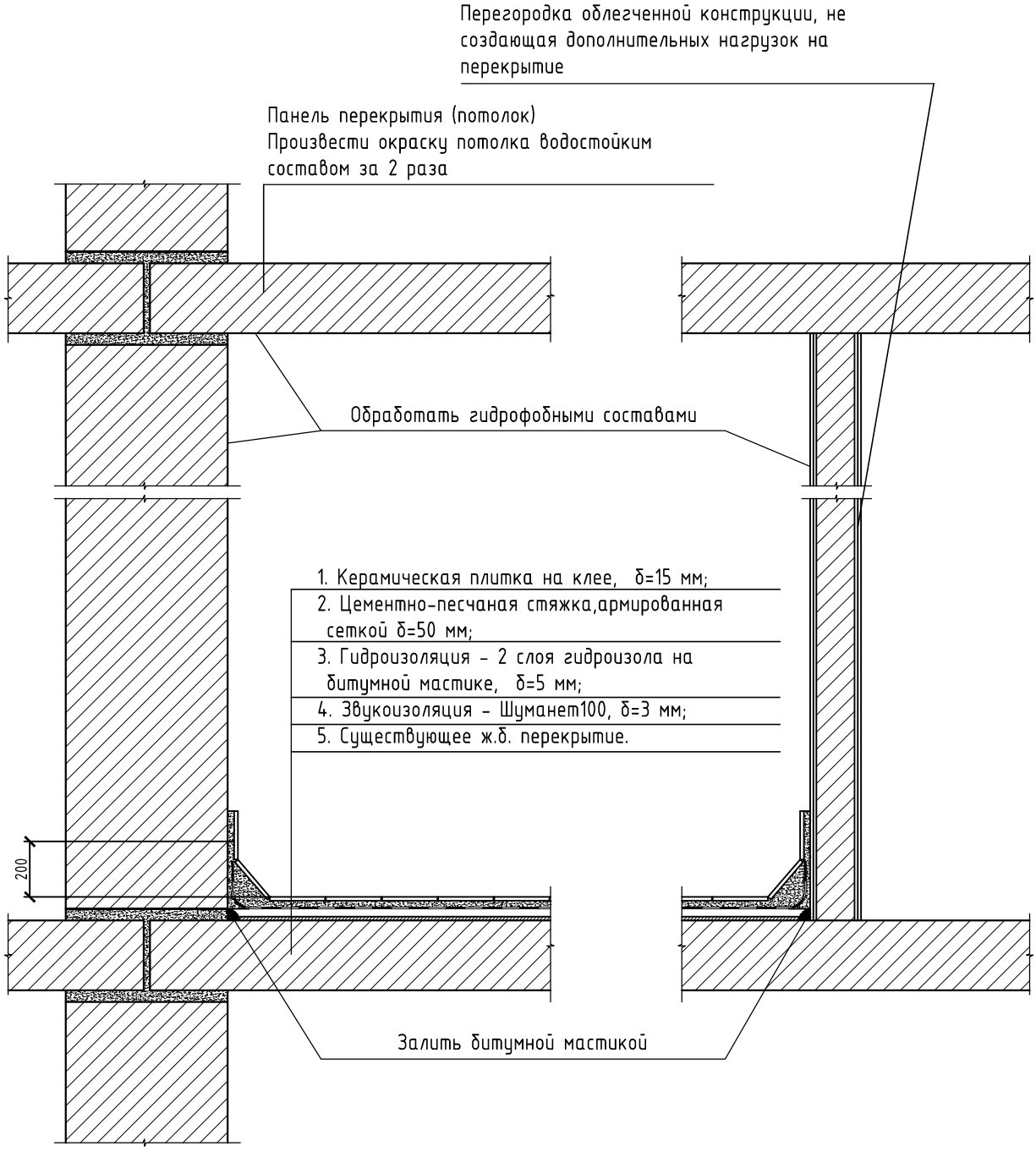

При устройстве полов в помещениях "мокрых процессов":
- обратить особое внимание на гидроизоляцию пола;
- произвести обмазку стыка между плитой перекрытия и стенами;
- произвести обмазку потолка водостойким составом за 2 раза.
-предусмотреть устройство порожка h=40 мм

Взам. инв. №						
Подпись и дата						
Инв. № подл.						
Изм.	Кол.	Лист	Nдок.	Подпись	Дата	
Разраб.						
Пров.						
ГАП						
ГИП						

Заказчик: Собственник помещений

Адрес:

Проект перепланировки и переустройства	Стадия	Лист	Листов
	П	11	

Схема гидроизоляции пола

Формат А4

Экспликация полов в помещении квартиры после перепланировки

№ помещ.	Тип пола	Схема пола или тип пола по серии	Данные элементов пола (наименование, толщина, основание и др.)	Площадь, м²
7	I		1. Керамогрнаит на клее, δ=15 мм 2. Цементно-песчаная стяжка,армированная сеткой δ=50 мм 3. Гидроизоляция - 2 слоя гидроизола на битумной мастике, δ=5мм. 4. Звукоизоляция - Шуманет100, δ=3мм. 5. Существующее ж/б. перекрытие.	6.0
1а, 2, 3, 6	II	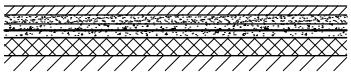	1. Паркетная доска, δ=12мм. 2. Подложка Tuplex, δ=3мм. 3. Самовыравнивающаяся стяжка, δ=10мм. 4. Цементно-песчаная стяжка армированная сеткой, δ=45мм. 5. Звукоизоляция - Шуманет 100, δ=3мм. 6. Существующее ж/б. перекрытие.	32.2
1, 4, 5	III		1. Паркетная доска, δ=12 мм 2. Подложка Tuplex, δ=3мм. 3. Самовыравнивающаяся стяжка, δ=10мм. 4. Цементно-песчаная стяжка,армированная сеткой δ=40 мм 5. Гидроизоляция - 2 слоя гидроизола на битумной мастике, δ=5мм. 6. Звукоизоляция - Шуманет100, δ=3мм. 7. Существующее ж/б. перекрытие.	29.0
8	IV	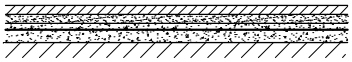	1. Паркетная доска, δ=12мм. 2. Подложка Tuplex, δ=3мм. 3. Самовыравнивающаяся стяжка, δ=15мм. 4. Цементно-песчаная стяжка армированная сеткой, δ=43мм. 5. Существующее ж/б. перекрытие.	3.5

Взам. инв. №

Подпись и дата

Инв. № подл.

Изм.	Кол.	Лист	Nдок.	Подпись	Дата
Разраб.					
Пров.					
ГАП					
ГИП					

Заказчик: Собственник помещений

Адрес:

Проект перепланировки и переустройства

Стадия	Лист	Листов
П	12	

Экспликация полов в помещении квартиры после перепланировки

Формат А4

Схема расположения отопительных приборов

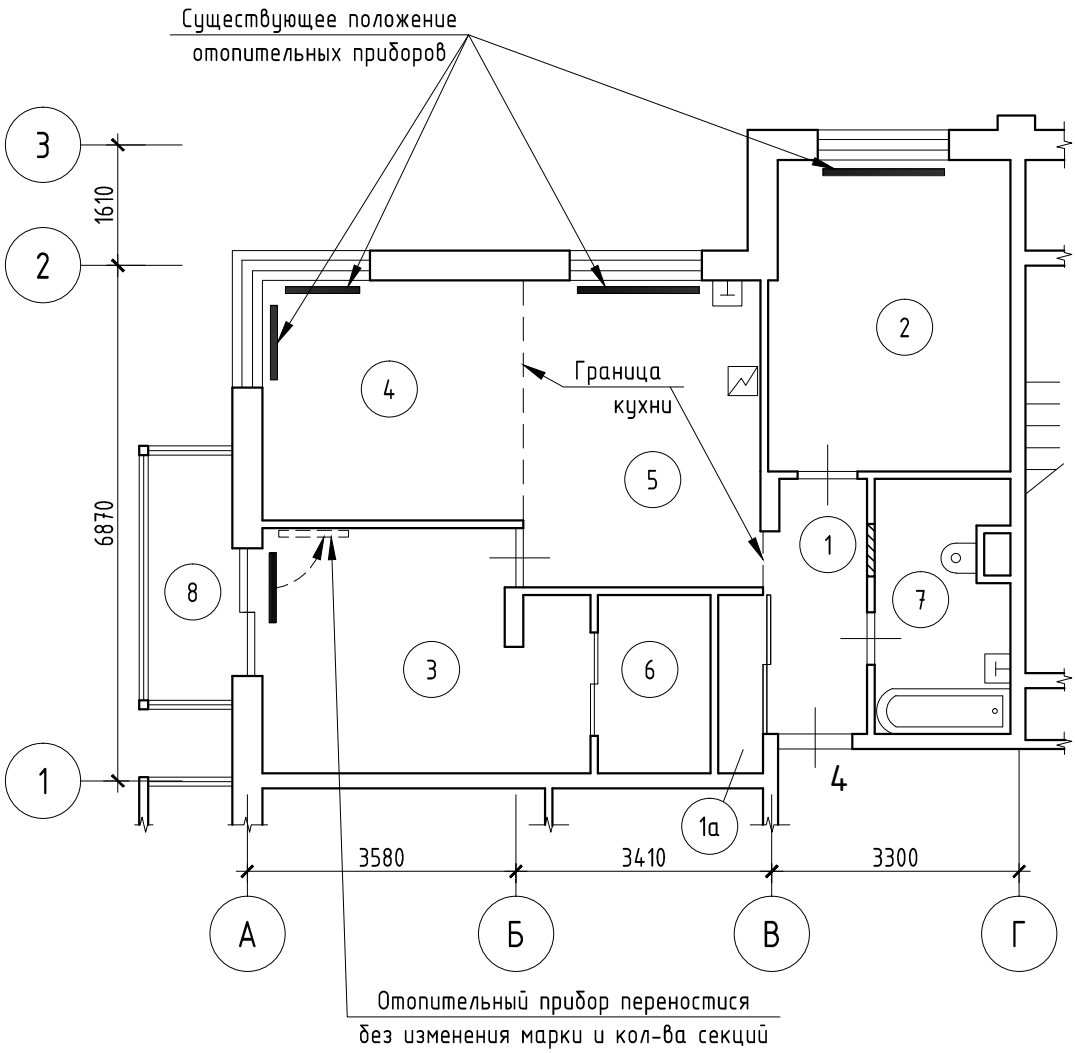

Взам. инв. №	Подпись и дата	Инв. № подл.

Изм.	Кол.	Лист	Nдок.	Подпись	Дата
Разраб.					
Пров.					
ГАП					
ГИП					

Заказчик: Собственник помещений

Адрес:

Проект перепланировки и переустройства

Стадия	Лист	Листов
П	13	

Схема расположения отопительных приборов

Формат А4

Теплотехнический расчёт ограждающих светопрозрачных конструкций

Исходные данные:

1. Место строительства - г. Москва.
2. Расчетная температура наружного воздуха, равная средней температуре наиболее холодной пятидневки с обеспеченностью 0,92,

tн= -28 оС [СНиП 23-01-99 "Строительная климатология"].

3. Расчетная температура внутреннего воздуха tв=20 оС [СНиП 31-01-2003 "Здания жилые многоквартирные"].

Расчет производится в соответствии со СНиП II - 3 - 79** "Строительная теплотехника" с учетом изменений N3, введеных постановлением N18 - 81 от 11.08.95 г. Министерства строительства РФ.

1. Определяем градус - сутки отопительного периода по формуле:

ГСОП =(tв- tom)xzom ,

где tom, zom - средняя температура, оС, и продолжительность, сут., периода со средней суточной и температурой воздуха < 8 оС по [СНиП 23-01-99 "Строительная климатология"].

tom= -3,1 оС

zom= -214 сут.

ГСОП=(20 x (-3,1))x214=4943,4 сут

В соответствии с требованиями изменения N3 [СНиП II - 3 - 79** "Строительная теплотехника"] для зданий, строительство которых будет осуществляться после 01.01.2000г. сопротивление Ro,1тр,э определяется по табл. 1б[СНиП II - 3 - 79** "Строительная теплотехника"] в зависимости от ГСОП=4943,4 сут.

Ro,1тр,э =0,62 м2 оС/Вт

Сопротивлением теплопередачи двухкамерных пластиковых стеклопакетов с двойным остеклением R=0,74 м2 оС/Вт (толщина стеклопакетов 40 мм).

Ro,1тр,э=0,62 м2 оС/Вт< R=0,74 м2 оС/Вт, следовательно устройство остекления с использованием двухкамерных пластиковых стеклопакетов технически возможно.

Показатели испытаний профиля PROPLEX-PREMIUM

Наименование показателя	*Норматив (*)*	*Двухкамерный Стеклопакет PROPLEX*
Прочтость при растяжении,МПА	не менее 37	46,3
Модули упругости при рястяжении, МПА	не менее 2100	2590
Температура размягчения по ВИКА, С	не менее 75	более 80
Ударная вязкость по Шарпи, кДж/м2	не менее 15	32,5 43,1
Термостойкость при 150 С в течении 30 мин., визуально	не должно быть вздутий трещин, расслоения	деффекты отсутствуют
Изменение линейных размеров после теплового воздействия, %	не более 2,0	1,6
Стойкость к удару при отрицательной температуре (-15), визуально	разрушение не более одного образца из 10	разрушений нет
Изменение ударной вязкости после облучения, %	не более 20	18
Цветовая (колорометрическая) характеристика,усл. ед.	L>=90 -3,0<=a<=3,0 -1,0<=b<=1,0	94,22 -0,63 2,27
Изменение цвета белых профилей при после облучения, шкалы не более	4	3
Прочтность сварных угловых соединений - створка оконная PR 2.077 - обвяка полотен дверных балконов PR 2.116 - коробка оконная PR 1.063 - коробка дверная PR 1.071	 2400 5000 2000 2000	 4750 7210 3420 4400
Коэффициент прочности сварки	не менее 0,7	0,85
Приведенное сопротивление теплопередаче Профилей из ПВХ, м2 С/Вт - с армирующим элементом - без армирующего элемента	0,40-0,80	 0,74 0,84
Прочность соединения декоративного отделочного покрытия с основаниями,Н/мм	не менее 2,5	3,1
Долговечнть в условии климатической зоны по СНиП п.201.01-82, условных лет	40	более 40 условных лет эксплуатации
Стойкость к химимческому воздействию	не должно быть вздутий трещин, расслоения	дефекты отсутствуют

Взам. инв. №

Подпись и дата

Инв. № подл.

Изм.	Кол.	Лист	Nдок.	Подпись	Дата
Разраб.					
Пров.					
ГАП					
ГИП					

Заказчик: Собственник помещений

Адрес:

Проект перепланировки и переустройства

Стадия	Лист	Листов
П	14	

Теплотехнический расчёт ограждающих светопрозрачных конструкций

Формат А4